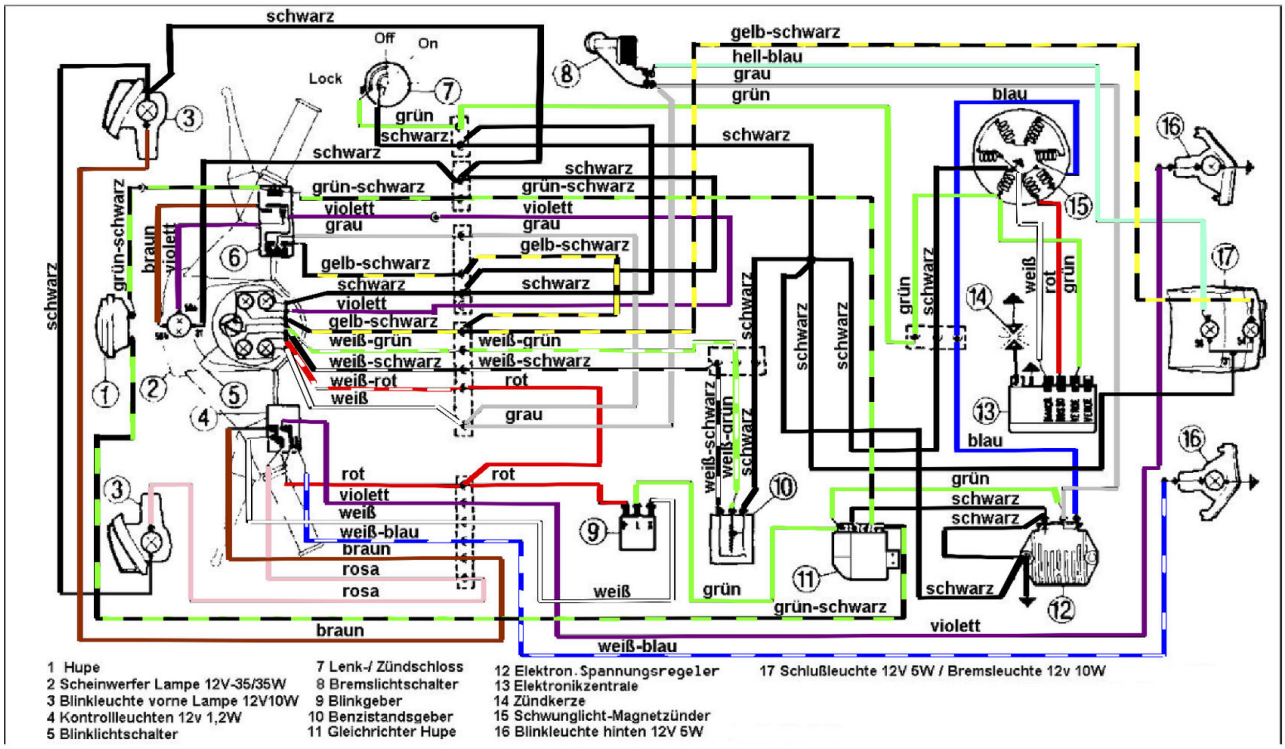

Details

Trifft auf folgende Vespa Modelle zu:	PK 50